Quick Start Guide / Schnellstartanleitung / Guide de démarrage rapide / Ръководство за бързо стартиране / Stručný návod k použití / Οδηγός γρήγορης εκκίνησης / Guía de inicio rápido / Gyorsindítási útmutató / Guida rapida / Snelstartgids / Skrócona instrukcja obsługi / Guia de Início Rápido / Краткое руководство пользователя / Короткий посібник користувача

V360

Optical Gaming Mouse / Optische Gaming-Maus / Soris de jeu optique / Оптична геймърска мишка / Optická herní myš / Οπτικό ποντίκι gaming / Ratón Óptico para Juegos / Optikai játékegér / Mouse Ottico da Gioco / Optische Gaming Muis / Optyczna mysz do gier / Rato ótico para jogos / Оптическая игровая мышь / Оптична ігрова миша

Overview / Überblick / Vue d'ensemble / Общ преглед / Přehled / Επισκόπηση / Visión general / Áttekintés / Descrizione / Overzicht / Przegląd / Resumo do produto / Обзор / Загальний огляд

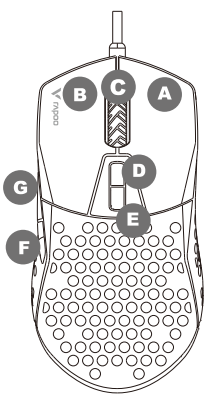

en
A Right button
B Left button
C Middle button/scroll wheel
D DPI+ button
E DPI-button
F Back button
G Forward button

de
A Rechte Taste
B Linke Taste
C Scrollrad und mittlere Taste
D DPI+-Taste
E DPI-Taste
F Zurück
G Vorwärts

fr
A Bouton droit
B Bouton gauche
C Molette de défilement et bouton central
D Bouton DPI+
E DPI-bouton
F Arriéré
G Avant

bg
A Десен бутон
B Ляв бутон
C Rueda de desplazamiento y botón central
D Бутон DPI+
E Бутон DPI-
F Бутон "Назад"
G Бутон "Напред"

cz
A Pravé tlačítko
B Levé tlačítko
C Középső gomb/görgetőkerék
D Tlačítko DPI+
E Tlačítko DPI-
F Tlačítko Zpět
G Tlačítko Dopředu

gr
A Δεξιό κουμπί
B Αριστερό κουμπί
C Rotella discorrimento e tasto centrale
D Κουμπί DPI+
E Κουμπί DPI-
F Κουμπί πίσω
G Κουμπί μπροστά

es
A Botón derecho
B Botón izquierdo
C Rueda de desplazamiento y botón central
D Botón DPI +
E Botón DPI-
F Atrasado
G Adelante

hu
A Jobb gomb
B Bal gomb
C C Środkowy przycisk / kółko przewijania
D DPI+ gomb
E DPI- gomb
F Vissza gomb
G Előre gomb

it
A Tasto destro
B Pulsante sinistro
C Rotella di scorrimento e tasto centrale
D Pulsante DPI+
E Pulsante DPI-
F Parte posteriore
G Avanti

nl
A Rechter knop
B Linker knop
C Scrollwiel & middelste knop
D DPI+-knop
E DPI-knop
F Vorige
G Vooruit

pl
A Rechterknop
B Lewy przycisk
C КоліЩатко прокруЧенняI середНЯ Knonka
D Przycisk DPI+
E Przycisk DPI-
F Przycisk przejścia wstecz
G Przycisk przejścia do przodu

pt
A Prawy przycisk
B Botão esquerdo
C Botão central / roda de deslocamento
D Botão PPP+
E Botão PPP-
F Retroceder
G Avançar

ru
A правая кнопка
B Ліва кнопка
C Колесо прокрутки и средняя кнопка
D Кнопка DPI +
E Кнопка DPI -
F Кнопка «Назад»
G Кнопка вперед

ua
A правая кнопка
B Ліва кнопка
C Коліщатко прокручення і середня кнопка
D Кнопка DPI+
E Кнопка DPI-
F Кнопка «Назад»
G Кнопка вперед

Installation / Installation / Installation / Стъпки за инсталиране / Postup instalace / Βήματα εγκατάστασης / Instalación / Telepítési lépések / Installazione / Installatie / Procedura instalacji / Etapas de instalação / Установка / Інсталяція

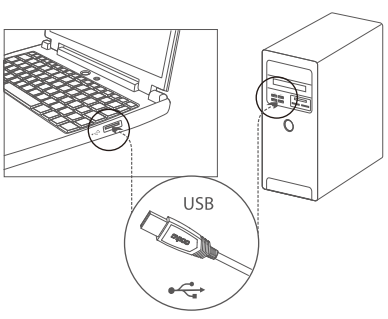

en Connect the mouse cable to a USB port.
fr Connectez le câble de la souris à un port USB.
cz Připojte myš k počítači pomocí kabelu USB.
es Conecte el cable del mouse a un puerto USB.
it Collega il cavo del mouse a una porta USB.
pl Podłącz mysz do komputera za pomocą kabla USB.
ru Подключите кабель мыши к порту USB.
de Schließen Sie das Mauskabel an einen USB-Port an.
bg Свържете мишката към компютъра чрез USB кабел.
gr Συνδέστε το ποντίκι στον υπολογιστή μέσω του καλωδίου USB.
hu Csatlakoztassa az egeret a számítógéphez a mellékelt USB kábellel.
nl Sluit de muiskabel aan op een USB-poort.
pt Ligue o rato ao computador usando o cabo USB.
ua Підключіть кабель миші до порту USB.

Install driver / Treiber installieren / Installez le pilote / Инсталиране на драйвер / Instalace ovladače / Εγκατάσταση προγράμματος οδήγησης / Instalar controlador / Meghajtó telepítése / Installa driver / Stuurprogramma installeren / Instalacja sterownika / Instalação da unidade / Установить драйвер / Інсталяція драйвера

en To customize the gaming mouse for each operation, please download the software from www.rapoo-eu.com.
fr Pour personnaliser la souris de jeu pour chaque opération, veuillez télécharger le logiciel sur www.rapoo-eu.com.
cz Chcete-li si myš přizpůsobit, můžete se přihlásit k oficiálním webovým stránkám na adrese www.rapoo-eu.com a stáhnout si a nainstalovat ovladač.
es Para personalizar el mouse para juegos para cada operación, descargue el software de www.rapoo-eu.com.
it Per personalizzare il mouse da gioco per ogni operazione, scaricare il software da www.rapoo-eu.com.
pl Aby móc dostosowywać ustawienia myszy, można zalogować się w oficjalnej witrynie pod adresem www.rapoo-eu.com w celu pobrania i instalacji sterownika.
ru Чтобы настроить игровую мышь для каждой операции, загрузите программное обеспечение с www.rapoo-eu.com.
de Um die Gaming-Maus für jeden Vorgang anzupassen, laden Sie bitte die Software von www.rapoo-eu.com herunter.
bg Ако искате да персонализирате мишката си, можете да влезете на официалния уебсайт www.rapoo-eu.com, да я изтеглите и инсталирате.
gr Εάν επιθυμείτε να προσαρμόσετε το ποντίκι σας, μπορείτε να συνδεθείτε στον επίσημο ιστότοπο στη διεύθυνση www.rapoo-eu.com για να κατεβάσετε και να εγκαταστήσετε το πρόγραμμα οδήγησης.
hu Ha az egeret személyre akarja szabni, akkor beléphet a hivatalos weboldalon a www.rapoo-eu.com címen, ahonnan letöltheti, majd telepítheti.
nl Om de gamingmuis voor elke bewerking aan te passen, downloadt u de software van www.rapoo-eu.com.
pt Se pretender personalizar o rato, pode iniciar sessão no website oficial www.rapoo-eu.com para transferir e instalá-lo.
ua Щоб налаштувати ігрову мишу для кожної операції, завантажте програмне забезпечення з www.rapoo-eu.com.

Configuring your mouse / Konfiguration der Maus / Configurer Ta souris / Конфигуриране на Вашата мишка / Nakonfigurujte vaši myš / Διαμόρφωση ποντικιού / Configurar el ratón / Konfigurálja az egeret / Configurazione del mouse / configureren van uw muis / Konfiguracja myszy / Configurar o rato / Установить драйвер / Інсталяція драйвера

en Customize the functions and the color of your mouse according to your specific requirements in each game.
de Passen Sie die Funktionen und die Farbe Ihrer Maus entsprechend den spezifischen Anforderungen in jedem Spiel an.
fr Personnalisez les fonctions et la couleur de votre souris suivant vos besoins spécifiques pour chaque jeu.
bg Персонализирайте функциите и цветовете на Вашата мишка според своите специфични изисквания в играта.
cz Přizpůsobte funkce a barvy vaší myši individuálním požadavkům ve hře.
gr Προσαρμόστε τις λειτουργίες και τα χρώματα του ποντικιού σας σύμφωνα με τις συγκεκριμένες απαιτήσεις σας στο παιχνίδι.
es Personalice las funciones y el color del ratón conforme a los requerimientos específicos en cada juego.
hu Szabja testre az egér funkcióit és színeit a játékban felmerülő speciális igényei szerint.
it Personalizzare le funzioni e il colore del mouse in base ai requisiti specifici in ogni gioco.
nl Pas de functie en de kleur van uw muis aan volgens uw specifieke vereisten in elke game.
pl Funkcje i kolory myszy można dostosować do określonych wymagań w grze.
pt Personalize as funções e cores do rato de acordo com os requisitos específicos para o jogo.
ru В каждой игре настройте функции и цвет мыши в соответствии с вашими конкретными требованиями.
ua Пристосуйте функції та колір миші згідно особливих вимог кожної гри.

Button assignment / Tastenbelegung / Attribution des boutons / Определяне на клавишите / Definice tlačítek / Ορισμός πλήκτρων / Asignación de botones / Billentyűk meghatározása / Assegnazione tasto / Knoptoewijzing / Programowanie przycisków / Definição dos botões / Назначение кнопок / Призначення клавіш

en You can assign different functions to your mouse buttons, to get better and faster control. Program single and combined key commands, macro definitions, screenshot functions, shortcut operations, multimedia functions, etc.
de Sie können Ihren Maustasten verschiedene Funktionen zuweisen, um eine bessere und schnellere Steuerung zu erhalten. Programmieren Sie einzelne und kombinierte Tastenbefehle, Makrodefinitionen, Screenshot-Funktionen, Shortcut-Operationen, Multimedia-Funktionen usw.
fr Vous pouvez attribuer différentes fonctions aux boutons de votre souris pour obtenir un contrôle meilleur et plus rapide. Programmez des raccourcis clavier simples et combinés, des définitions de macros, des fonctions de capture d'écran, des opérations de raccourci, des fonctions multimédia, etc.
bg За клавишите на Вашата мишка се определят различни функции. Например, посредством определяне, Вашата мишка има функции като единичен клавиш/клавишна комбинация, макрос, снимка на екрана, редактиране на документ, работа с клавиш за пряк път, мултимедия и други, които са удобни за работа.
cz Pro tlačítka myši jsou definovány různé funkce. Na základě takové definice má myš funkce, jako například kombinace jednoho tlačítka/klávesy, definice maker, kopie obrazovky, zkratky pro úpravu dokumentů, médií atd., což umožňuje pohodlné ovládání.
gr Ορίζονται διαφορετικές λειτουργίες για τα πλήκτρα που διαθέτει το ποντίκι σας. Για παράδειγμα, εξ ορισμού, το ποντίκι σας διαθέτει λειτουργίες όπως με ένα πλήκτρο/συνδυασμό πλήκτρων, καθορισμό μακροεντολών, στιγμιότυπο οθόνης, λειτουργία συντόμευσης επεξεργασίας εγγράφων, πολυμέσα και διάφορες άλλες λειτουργίες, οι οποίες είναι εύχρηστες.
es Puede asignar diferentes funciones a los botones del mouse para obtener un control mejor y más rápido. Programe comandos de teclado únicos y combinados, definiciones de macros, funciones de captura de pantalla, operaciones de atajos, funciones multimedia, etc.
hu Az egérbillentyűkhöz különböző funkciók vannak definiálva. Például alapállásban az egér rendelkezik olyan funkciókkal, mint például egyetlen billentyű/billentyűkombináció, makró meghatározás, képernyőkép, dokumentumszerkesztési parancsikon művelet, média és így tovább, amelyek kényelmesen kezelhetőek.
it Puoi assegnare diverse funzioni ai pulsanti del tuo mouse, per ottenere un controllo migliore e più veloce. Programma comandi chiave singoli e combinati, definizioni di macro, funzioni di screenshot, operazioni di scelta rapida, funzioni multimediali, ecc.
nl U kunt verschillende functies toewijzen aan uw muisknoppen, voor een betere en snellere controle. Programmeer enkele en gecombineerde toetscommando's, macrodefinities, screenshotfuncties, snelkoppelingen, multimediafuncties, enz.
pl Można zaprogramować różne funkcje przycisków myszy. Na przykład, można zaprogramować takie funkcje myszy, jak pojedynczy przycisk/kombinacja przycisków, makro, zrzut ekranu, skrót do edycji dokumentu, multimedia itp., w celu ich wygodnej obsługi.
pt Estão definidas funções diferentes para os botões do rato. Por exemplo, através da definição, o rato tem as funções tais como botão simples/combinação de botões, definição de macro, captura de ecrã, operação de atalho de edição de documentos, meios de comunicação, etc., o que proporciona uma utilização prática.
ru Вы можете назначить различные кнопки для мыши, чтобы лучше и быстрее управлять. Программируйте единственные и комбинированные команды клавиш, определения макросов, функции снимков экрана, операции с ярлыками, мультимедийные функции и тому подобное.
ua Ви можете призначити різні кнопки для миші, щоб краще та швидше керувати. Програмуйте єдині та комбіновані команди клавіш, визначення макросів, функції знімків екрана, операції з ярликами, мультимедійні функції тощо.

Macro Manager / Makromanager / Gestionnaire macro / Дефиниция на макроси / Definice maker / Ορισμός μακροεντολών / Administrador de macros / Makró definíció / Gestione macro / Macrobeheer / Definicje makr / Definição de macro / Диспетчер макросов / Диспетчер макросів

en Assign a command or a series of commands to your mouse buttons for faster operations in each game you play. You can add a delay between commands to match your iperation well.
de Weisen Sie Ihren Maustasten einen Befehl oder eine Reihe von Befehlen zu, um in jedem Spiel, das Sie spielen, schneller zu arbeiten. Sie können eine Verzögerung zwischen den Befehlen hinzufügen, um Ihrem Vorgang gut zu entsprechen.
fr Attribuez une commande ou une série de commandes aux boutons de votre souris pour des opérations plus rapides dans chaque jeu auquel vous jouez. Vous pouvez ajouter un délai entre les commandes pour bien correspondre à votre opération.
bg Назначете една команда или серия от команди за бутоните на Вашата мишка за по-бързи операции във всяка игра, която играете. Можете да добавите забавяне между командите, за да пасват добре на действията Ви.
cz Přiřaďte jeden nebo řadu příkazů tlačítkům vaší myši pro rychlejší používání v každé hře, kterou budete hrát. Mezi jednotlivé příkazy můžete rovněž vkládat zpoždění tak, aby to odpovídalo vašim operacím.
gr Αντιστοιχίστε μία ή μια σειρά εντολών στα κουμπιά του ποντικιού σας για ταχύτερη λειτουργία σε κάθε παιχνίδι που παίζετε. Μπορείτε να προσθέσετε μια καθυστέρηση μεταξύ των εντολών ώστε να αντιστοιχούν σωστά στις ενέργειές σας.
es Asigne un comando o una serie de comandos a los botones de su mouse para operaciones más rápidas en cada juego que juegue. Puede agregar un retraso entre los comandos para que coincida bien con su operación.
hu Rendeljen egy vagy több parancsot az egérgombokhoz a gyorsabb működés érdekében minden egyes játékban, amelyet játszik. Késleltetést adhat a parancsok között, hogy jól illeszkedjen a műveletekhez.
it Assegna un comando o una serie di comandi ai pulsanti del mouse per operazioni più rapide in ogni gioco a cui giochi. Puoi aggiungere un ritardo tra i comandi in modo che corrisponda bene alla tua operazione.
nl Wijs een commando of een reeks commando's toe aan je muisknoppen voor snellere bewerkingen in elk spel dat je speelt. U kunt een vertraging tussen opdrachten toevoegen om goed bij uw bewerking te passen.
pl Do przycisków myszy można przypisać jedno polecenie lub ciąg poleceń w celu przyspieszenia działania w grze. Między poleceniami można wprowadzić opóźnienie w celu lepszego dostosowania do wykonywanych czynności.
pt Atribua um comando ou uma série de comandos aos botões do rato para acelerar as operações em cada jogo. É possível adicionar um atraso entre comandos para coincidir com as ações.
ru Назначьте команду или серию команд кнопкам мыши для более быстрых операций в каждой игре, в которую вы играете. Вы можете добавить задержку между командами, чтобы лучше соответствовать вашей работе.
ua Призначте команду або серію команд кнопкам миші для швидшого виконання операцій у кожній грі, у яку ви граєте. Ви можете додати затримку між командами, щоб добре відповідати вашій операції.

DPI adjustment / DPI-Anpassung / Réglage DPI / DPI настройка / Nastavení DPI / Ρύθμιση DPI / Ajuste de PPP / DPI beállítás / Regolazione DPI / DPI-aanpassing / Ustawienia DPI / Definição de DPI / Настройка DPI / Регулювання DPI

en You can switch DPI values freely among 7 levels which is up to 6200DPI. The backlight color will change when you press the DPI button.
de Sie können die DPI-Werte frei zwischen 7 Stufen umschalten, was bis zu 6200 DPI beträgt. Die Farbe der Hintergrundbeleuchtung ändert sich, wenn Sie die DPI-Taste drücken.
fr Vous pouvez changer librement les valeurs DPI parmi 7 niveaux, jusqu'à 6200 DPI. La couleur du rétroéclairage change lorsque vous appuyez sur le bouton DPI.
bg Чрез клавиша CPI+/- key можете свободно да регулирате 7 нива на DPI, до 6200DPI. Всеки път, когато натиснете DPI клавиш, има означение на подсветката.
cz Pomocí tlačítka CPI+/- lze přepínat mezi 7 úrovněmi DPI až do 6200 DPI. Při každém stisknutí tlačítka DPI se zobrazí podsvícená indikace.
gr Μέσω του πλήκτρου CPI+/-, μπορούν να ρυθμιστούν ελεύθερα 7 επίπεδα DPI, έως και 6200 DPI. Κάθε φορά που πατάτε το πλήκτρο DPI, υπάρχει μια ένδειξη οπίσθιου φωτισμού.
es Puede cambiar los valores de DPI libremente entre 7 niveles, que es de hasta 6200DPI. El color de la luz de fondo cambiará cuando presione el botón DPI.
hu A CPI+/- billentyűvel a DPI 7 szintje szabadon beállítható, akár 6200 DPI-ig. Minden alkalommal, amikor megnyomja a DPI billentyűt, a háttérvilágítás ezt jelzi.
it Puoi cambiare i valori DPI liberamente tra 7 livelli fino a 6200 DPI. Il colore della retroilluminazione cambierà quando si preme il pulsante DPI.
nl U kunt de DPI-waarden vrijelijk wisselen tussen 7 niveaus, tot wel 6200 DPI. De kleur van de achtergrondverlichting verandert wanneer u op de DPI-knop drukt.
pl Za pomocą przycisku DPI+/- można ustawić jeden z 7 poziomów DPI, do 6200 DPI. Po każdym naciśnięciu przycisku DPI uaktywnione zostanie podświetlenie.
pt Através do botão CPI+/-, pode definir livremente 7 níveis de PPP, até 6200 PPP. Sempre que pressiona o botão de PPP, o indicador de retroiluminação acende.
ru Можете переключать значение DPI между 7 уровнями, составляет до 6200 DPI. Цвет подсветки изменится при нажатии кнопки DPI.
ua Ви можете вільно перемикати значення DPI між 7 рівнями, що становить до 6200 DPI. Колір підсвічування зміниться при натисканні кнопки DPI.

Trouble shooting / Fehlerbehebung / Dépannage / Въпроси и отговори / Časté otázky / Συχνές ερωτήσεις / Solución de problemas / GYIK / Risoluzione dei problemi / Probleemoplossen / Często zadawane pytania / Perguntas frequentes / Решение проблем / Вирішення проблем

en **How to turn off the backlight?**
You can set the backlight mode by driver, turn on or off the backlight.
Why does the cursor drift appear when I set the report rate to above 125Hz?
The algorithm of enhanced pointer precision is not suitable for Windows systems. To ensure you can use your mouse normally, please take the following steps:
1) Open the "control panel".
2) Click the "Mouse" icon.
3) Select the "Pointer Options".
4) Disable the "Enhanced pointer precision" option.

de **Wie lässt sich die Impulsbeleuchtung ausschalten?**
Über das Treibermenü schalten Sie die Beleuchtung bequem ein, aus oder in den Impulsmodus.
Warum verschiebt sich der Mauszeiger, wenn ich die Abfragegeschwindigkeit auf mehr als 125 Hz einstelle?
Der spezielle Algorithmus, der für besonders präzise Mausbewegungen sorgt, eignet sich nicht für
Windows-Systeme. Damit Ihre Maus normal und zuverlässig funktioniert, führen Sie bitte die
folgenden Schritte aus:
1) Öffnen Sie die Systemsteuerung.
2) Klicken Sie auf "Maus".
3) Öffnen Sie das „Zeigeroptionen"-Register.
4) Deaktivieren Sie die Option "Erweiterte Zeigerpräzision.

fr **Comment éteindre la lumière à pulsations ?**
Vous pouvez régler la lumière à pulsations sur allumée, pulsations ou éteinte dans le menu du pilote.
Pourquoi le mouvement du curseur apparaît quand je règle le taux de rapport au-dessus de 125 Hz ?
L'algorithme de précision améliorée du pointeur n'est pas adapté aux systèmes Windows. Pour vous
assurer que vous pouvez utiliser normalement votre souris, veuillez effectuer les étapes suivantes :
1) Ouvrez le « panneau de configuration »,
2) Cliquez sur l'icône « Souris »,
3) Sélectionnez les « Options de pointeur »,
4) Désactivez l'option « Précision améliorée du pointeur ».

bg **Как да изключа подсветката?**
Подсветката може да се включи или изключи чрез настройка на режима на подсветката от софтуера с драйвера.
Когато скоростта на докладване на мишката е над 125Hz, мишката плава ли?
Алгоритъм на Windows системата за подобряване на прецизността на курсора с по-висока скорост на опресняване. Моля, извършете следните стъпки, за да се гарантира работата на мишката:
1) Отворете контролния панел.
2) Щракнете върху иконата Mouse (Меню).
3) Влезте в Indicator Options (Опции на индикатора).
4) Махнете отметката от Improve Pointer Accuracy (Премахване на прецизността на курсора).

cz **Jak vypnout podsvícení?**
Podsvícení lze zapnout nebo vypnout nastavením režimu podsvícení pomocí softwaru ovladače.
Když je frekvence signálu myši nastavena na více než 125 Hz, kurzor se samovolně posouvá?
Algoritmus systému Windows pro zlepšení přesnosti ukazatele není vhodný pro myš s vysokou frekvencí signálu. Chcete-li zajistit, aby bylo možné myš používat, proveďte následující kroky:
1) Otevřete „Ovládací panely".
2) Klikněte na ikonu „Myš".
3) Přejděte na „Možnosti indikátoru".
4) Zrušte zaškrtnutí políčka „Zlepšit přesnost ukazatele".

gr **Πώς μπορείτε να απενεργοποιήσετε τον οπίσθιο φωτισμό ?**
Ο οπίσθιος φωτισμός μπορεί να ενεργοποιηθεί ή να απενεργοποιηθεί ρυθμίζοντας τη λειτουργία οπίσθιου φωτισμού μέσω του λογισμικού του προγράμματος οδήγησης.
Όταν ο ρυθμός αναφοράς του ποντικιού έχει οριστεί σε πάνω από 125 Hz, κινείται με ακρίβεια ο δείκτης του ποντικιού ?
Ο αλγόριθμος του συστήματος των Windows για βελτίωση της ακρίβειας του δείκτη δεν είναι κατάλληλος για ποντίκι με υψηλό ρυθμό αναφοράς. Εκτελέστε τα ακόλουθα βήματα για να διασφαλίσετε σωστή χρήση του ποντικιού:
1) Ανοίξτε τον «Πίνακα ελέγχου»,
2) Κάντε κλικ στο εικονίδιο «Ποντίκι»,
3) Εισέλθετε στις «Επιλογές δείκτη»,
4) Καταργήστε την επιλογή «Βελτίωση της ακρίβειας του δείκτη».

es **¿Cómo desactivo el efecto de breathing?**
Puede establecer la luz de efecto de respiración a encendida, respiración o apagada en el menú del controlador.
¿Por qué aparece la desviación del cursor cuando establezco lat asa de informes por encima de 125 Hz?
El algoritmo de la precisión del puntero mejorada no es adecuado para sistemas Windows. Para
garantizar que puede utilizar el ratón con normalidad, lleve a cabo los pasos siguientes:
1) Abra el "Panel de control".
2) Haga clic en el icono "Ratón".
3) Seleccione "Opciones del puntero".
4) Deshabilite de la opción "Precisión mejorada del puntero.

hu **Hogyan kell kikapcsolni a háttérvilágítást?**
A háttérvilágítás be- vagy kikapcsolható a háttérvilágítás mód beállításával az illesztőprogramon keresztül.
Amennyiben az egér közvetítési sebessége 125 Hz fölé van állítva, akkor az egér lebeg?
A Windows rendszer algoritmusa a mutató pontosságának javítására nem alkalmas a magas közvetítési sebességű egér esetében. Az egér használatának biztosítása érdekében végezze el a következő lépéseket:
1) Nyissa meg a „Vezérlőpultot".
2) Kattintson az „Egér" ikonra.
3) Írja be a „Jelzőbeállítások" opciókat.
4) Távolítsa el a pipát a „Mutató pontosságának javítása" jelölőnégyzetet.

it **Come si spegne la luce pulsante?**
Nel menu del driver è possibile impostare la luce su On (Attiva), Breathing (Pulsazione) o Off (Disattiva).
Perché il cursore va alla deriva quando imposto la velocità sopra i 125Hz?
L'algoritmo di precisione ottimizzata del puntatore non è adatto per i sistemi Windows. Attenersi alla
procedura che segue per garantire l'uso normale del mouse:
1) Aprire il "Pannello di controllo".
2) Fare clic sull'icona "Mouse".
3) Selezionare "Opzioni puntatore".
4) Disabilitare l'opzione "Enhanced pointer precision" (Precisione ottimizzata del puntatore).

nl **Hoe kan het breathing light worden uitgeschakeld?**
U kunt het breathing instellen op Aan, Breathing of Uit in het menu van het stuurprogramma.
Waarom is er een cursorverschuiving wanneer ik de rapportsnelheid instel tot meer dan 125Hz?
Het algoritme van de verbeterende aanwijzerprecisie is niet geschikt voor Windows-systemen. Volg de
onderstaande stappen om zeker te zijn dat u de muis normaal kunt gebruiken:
1) Open het "Configuratiescherm".
2) Klik op het pictogram "Muis".
3) Selecteer "Aanwijzeropties".
4) Schakel de optie "Precisie van de aanwijzer verbeteren" uit.

pl **Jak wyłączyć podświetlenie?**
Podświetlenie można włączyć lub wyłączyć, ustawiając tryb podświetlenia w oprogramowaniu sterownika.
Czy po ustawieniu częstotliwości odświeżania pozycji większej niż 125 Hz wskaźnik myszy będzie pływał po ekranie?
Algorytm systemu Windows zwiększający precyzję wskaźnika nie jest odpowiedni w przypadku wysokiej częstotliwości odświeżania pozycji myszy. Aby poprawić działanie myszy, należy wykonać poniższe czynności:
1) Otwórz „Panel sterowania".
2) Kliknij ikonę „Mysz".
3) Przejdź na kartę „Opcje wskaźnika".
4) Usuń zaznaczenie pola wyboru „Zwiększ precyzję wskaźnika".

pt **Como desativar a retroiluminação?**
A retroiluminação pode ser ativada ou desativada definindo o modo de retroiluminação através do software do controlador.
Quando a frequência de atualização do rato está definida para valores superiores a 125 Hz, o ponteiro do rato flutua?
O algoritmo do sistema Windows para melhorar a precisão do ponteiro não é adequado para o rato com elevada taxa de atualização. Siga os passos seguintes para utilizar o rato:
1) Abra o "Painel de controlo".
2) Clique no ícone do "Rato".
3) Aceda a "Opções de indicador".
4) Desmarque "Melhorar a precisão do ponteiro".

ru **Как отключить подсветку?**
Пользователь может задать режим подсветки с помощью драйвера, а также включить или
выключить подсветку.
Почему возникает смещение курсора, когда я задаю значение частоты опроса сенсора выше 125 Гц?
Алгоритм повышенной точности указателя не подходит для систем Windows. Для нормальной
работы мыши выполните следующие действия:
1) откройте «Панель управления».
2) нажмите значок «Мышь».
3) выберите «Параметры указателя».
4) отключите параметр «Повышенная точность указателя».

ua **Як вимкнути пульсацію світла?**
Встановити пульсацію світла на „увімкнено", „пульсацію"" або „вимкнути" можна в меню
драйвера.
Чому курсор ніби гальмує, коли частоту звітів встановлено на понад 125 Гц?
Алгоритм високої точності указки не підходить системі Windows. Щоб забезпечити нормальну роботу миші, будь ласка, зробіть наступне:
1) Відкрийте контрольну панель.
2) Клацніть по піктограмі "Миша".
3) Виберіть "Опції указки".
4) Відключіть опцію "Висока точність указки.

en

Copyright

It is forbidden to reproduce any part of this quick start guide without the permission of Rapoo.

Safety instructions

Do not open or repair this device. Do not use the device in a damp environment. Clean the device with a dry cloth.

Warranty

The device is provided with two-year limited hardware warranty from the purchase day. Please see www.rapoo-eu.com for more information.

bg

Авторски права

Забранява се възпроизвеждането на която и да е част от това ръководство за бърз старт без позволението на Rapoo.

Инструкции за безопасност

Не отваряйте и не ремонтирайте това устройство. Не използвайте устройството в среда с висока влажност. Устройството да се почиства със сухо парче плат.

Гаранция

Устройството се предоставя с двугодишна ограничена гаранция,считано от датата на покупка. Вижте www.rapoo-eu.com за повече информация.

es

Copyright

Está terminantemente prohibido reproducir cualquier parte de esta guía de inicio rápido sin el consentimiento de Rapoo.

Instrucciones de seguridad

No abra ni repare este dispositivo. No utilice el dispositivo en un entorno húmedo. Limpie el dispositivo con un paño seco.

Garantía

El dispositivo se proporciona con una garantía de hardware limitada de dos años a partir de la fecha de compra. Consulte la dirección www.rapoo-eu.com para obtener más información.

nl

Copyright

Het is verboden om, zonder de toestemming van Rapoo. enig deel van deze snelstart-handleiding te reproduceren.

Veiligheidsinstructies

Dit toestel mag u niet openen of repareren. Gebruik het toestel niet in een vochtige omgeving. Reinig het product met een droge doek.

Garantie

Het toestel wordt met een tweejarige beperkte hardware-garantie vanaf de aankoopdatum geleverd. Raadpleeg www.rapoo-eu.com voor meer informatie.

ru

Авторское право

Запрещается воспроизводить любую часть этого краткого руководства без разрешения Rapoo.

Инструкции по технике безопасности

Не открывайте и не ремонтируйте устройство самостоятельно. Запрещается использовать устройство во влажных местах. Выполняйте очистку устройства сухой тканью.

Гарантия

Данное устройство предоставляется с ограниченной гарантией на аппаратное обеспечение сроком два года со дня покупки. Более подробную информацию можно найти по адресу www.rapoo-eu.com.

de

Copyright

Jegliche Reproduktion dieser Schnellstartanleitug ohne Zustimmung von Rapoo ist untersagt.

Sicherheitshinweise

Versuchen Sie niemals, das Gerät zu öffnen oder selbst zu reparieren. Nutzen Sie das Gerät nicht in feuchter Umgebung. Reinigen Sie das Gerät mit einem weichen, trockenen Tuch.

Garantie

Wir gewähren eine zweijährige, eingeschränkte Hardware-Garantie ab Kaufdatum. Weitere Informationen finden Sie hier: www.rapoo-eu.com.

cz

Autorská práva

Bez předchozího svolení společnosti Rapoo. jezakázáno reprodukovat jakoukoli část tohoto stručného návodu.

Bezpečnostní pokyny

Zařízení nedemontujte ani neopravujte. Nepoužívejte zařízení ve vlhkém prostředí. Zařízení čistěte suchým hadříkem.

Záruka

Pro zařízení je poskytována dvouletá omezená záruka na hardware ode dne zakoupení. Další informace viz www.rapoo-eu.com.

hu

Szerzői jog

Tilos e gyors üzembe helyezési útmutató bármely részét sokszorosítani a Rapoo. engedélye nélkül.

Biztonsági óvintézkedések

Ne nyissa fel, és ne próbálja egyedül megjavítani a készüléket. Ne használja az eszközt párás környezetben. Az eszközt száraz kendővel tisztítsa.

Jótállás

Az eszközre két éves korlátozott hardvergarancia érvényes, amely a vásárlás napjától lép életbe. További információkért keresse fel a következő címet: www.rapoo-eu.com.

pl

Prawa autorskie

Zabrania się powielania jakichkolwiek części tej skróconej instrukcji obsługi, bez zgody Rapoo.

Instrukcje bezpieczeństwa

Nie należy otwierać lub naprawiać tego urządzenia. Nie należy używać tego urządzenia w wilgotnym środowisku. Urządzenie należy czyścić suchą szmatką.

Gwarancja

To urządzenie jest dostarczane z dwuletnią, ograniczoną gwarancją, obowiązującą od daty zakupienia. Dalsze informacje można sprawdzić pod adresem www.rapoo-eu.com.

ua

Копірайт

Заборонено відтворювати будь-яку частину стислого керівництва без дозволу Rapoo.

Інструкції безпеки

Не відкривайте і не ремонтуйте цей пристрій. Не користуйтеся пристроєм у вологому оточенні. Очищуйте пристрій сухою тканиною.

Гарантія

Строк дії обмеженої гарантії для апаратного забезпечення - два роки з дати придбання.

Більше інформації ви знайдете на www.rapoo-eu.com.

fr

Droit réservés

Il est interdit de reproduire une quelconque partie de ce guide de démarrage rapide sans la permission de Rapoo.

Instructions de sécurité

Ne pas ouvrir ou réparer ce produit vous-même. Ne pas utiliser en environnement humide. Nettoyer le produit avec un chiffon sec.

Garantie

L'appareil est fourni avec deux ans de garantie matérielle limitée à compter du jour d'achat. Merci de consulter www.rapoo-eu.com pour plus d'informations.

el

Πνευματικά δικαιώματα

Απαγορεύεται η αναπαραγωγή οποιουδήποτε μέρους αυτού του οδηγούγρήγορης χρήσης χωρίς την άδεια της Rapoo.

Οδηγίες ασφαλείας

Μην ανοίγετε ή επισκευάζετε αυτή τη συσκευή. Μη χρησιμοποιείτε τη συσκευή σε υγρό περιβάλλον. Καθαρίζετε τη συσκευή με ένα στεγνό πανί.

Εγγύηση

Η συσκευή παρέχεται με διετή περιορισμένη εγγύηση για το υλικό από την ημερομηνία αγοράς. Για περισσότερες πληροφορίες επισκεφτείτε τη διεύθυνση www.rapoo-eu.com.

it

Copyright

È vietato riprodurre qualsiasi parte della presente guida rapida senza l'autorizzazione di Rapoo.

Istruzioni sulla sicurezza

Non aprire o tentare di riparare il dispositivo. Non utilizzare il dispositivo in ambienti umidi. Pulire il dispositivo con un panno asciutto.

Garanzia

Il dispositivo viene fornito con due anni di garanzia hardware limitata a parite dalla data di acquisto. Per ulteriori informazioni consultare www.rapoo-eu.com.

pt

Copyright

É proibido reproduzir qualquer parte deste guia de início rápido, sem a permissão de Rapoo.

Instruções de Segurança

Não abra ou repare o produto. Não use o produto em um ambiente úmido. Limpe o produto com um pano seco.

Garantia

O dispositivo é fornecido com garantia de hardware limitada de dois anos a partir do dia da compra. Por favor consulte www.rapoo-eu.com para obter mais informações.

Warranty conditions / Conditions de garantie / Garantiebedingungen / Гаранционни условия / Záruční podmínky / Προϋποθέσεις εγγύησης / Términos de garantía / Garanciális feltételek / Termini di garanzia / Garantievoorwaarden / Warunki gwarancji / Condições de garantia / Условия гарантии / Умови гарантійного обслуговування

en This device is covered by a 2-year limited hardware warranty from the date of purchase. For more information, please visit www.rapoo-eu.com.

de Für dieses Gerät gilt eine eingeschränkte Produkt-Hardware-Garantie von 2 Jahre ab dem Kaufdatum. Für weitere Informationen besuchen Sie bitte www.rapoo-eu.com.

fr Ce périphérique est couvert par une garantie matérielle limitée 2 an depuis la date d'achat. Pour plus d'informations, veuillez visiter www.rapoo-eu.com.

bg Това устройство се покрива от двугодишна гаранция на хардуера от датата на закупуване. За повече информация, посетете www.rapoo-eu.com.

cz Na toto zařízení se vztahuje 2letá omezená záruka na hardware od data nákupu. Další informace naleznete na www.rapoo-eu.com.

el Αυτή η συσκευή καλύπτεται από περιορισμένη εγγύηση υλικού 2 ετών από την ημερομηνία αγοράς. Για περισσότερες πληροφορίες, επισκεφθείτε την ιστοσελίδα www.rapoo-eu.com.

es Este dispositivo está cubierto por una garantía de hardware del producto limitada de 2 año a partir de la fecha de compra. Para obtener más información, visite www.rapoo-eu.com.

hu Erre a készülékre a vásárlástól számított 2 év korlátozott hardvergarancia vonatkozik. További tájékoztatásért, kérjük látogassa meg a www.rapoo-eu.com honlapot

it Questo dispositivo è coperto da una garanzia hardware del prodotto limitata di 2 anno dalla data di acquisto. Per ulteriori informazioni, visitare il sito www.rapoo-eu.com.

nl Dit apparaat wordt gedekt door een beperkte garantie van 2 jaar op de producthardware vanaf de aankoopdatum. Bezoek www.rapoo-eu.com. voor meer informatie.

pl Urządzenie to jest objęte 2-letnią ograniczoną gwarancją na sprzęt obowiązującą od daty zakupu. Więcej informacji można znaleźć w witrynie internetowej www.rapoo-eu.com.

pt Este dispositivo é coberto por uma garantia de hardware do produto limitada a 2 ano a partir da data de compra. Para mais informações, visite www.rapoo-eu.com.

ru ДаННое устройство предоставляется с ограниЧенной гарантией на аппараТНое обеспеЧение срокоМ дВа года со ДНЯ покупки. Более подробну информаци МоЖНС НайТи по адресу www.rapoo-eu.com.

ua Строк дії обмеЖеної гарантії длЯ апаратного забезпеЧенНЯ- два роки з дати придбанНЯ.Більше інфорМації Ви ЗНайдете На www.rapoo-eu.com.

www.rapoo-eu.com

System Requirements / Systemvoraussetzungen / Exigences du Système / Системни изисквания / Požadavky na systém / Απαιτήσεις συστήματος / Requerimientos del sistema / Rendszerkövetelmények / Requisiti di sistema / Systeemvereisten / Wymagania systemowe / Requisitos do Sistema /Системные требования / Системні вимоги

en Windows® 7/8/10/11, Mac OS X 10.4 or later, USB port

bg Windows® 7/8/10/11, Mac OS X 10.4 или по-нова версия, USB порт

es Windows® 7/8/10/11, Mac OS X 10.4 o posterior, puerto USB

nl Windows® 7/8/10/11, Mac OS X 10.4 of later, USB-poort

ru Windows® 7/8/10/11, Mac OS X 10 или более поздней версии, USB порт

de Windows® 7/8/10/11, Mac OS X 10.4 oder höher, USB-Anschluss

cz Operační systém Windows® 7/8/10/11, Mac OS X 10.4 nebo novější, port USB

hu Windows® 7/8/10/11, Mac OS X 10.4 vagy újabb, USB-csatlakozó

pl Windows® 7/8/10/11, Mac OS X 10.4 lub nowszy, port USB

ua Windows® 7/8/10/11, Mac OS X 10.4 або вище, порт USB

fr Windows® 7/8/10/11, Mac OS X 10.4 ou ultérieur, port USB

el Windows® 7/8/10/11, Mac OS X 10.4 ή μεταγενέστερη έκδοση, θύρα USB

it Windows® 7/8/10/11, Mac OS X 10.4 o successivo, porta USB

pt Windows® 7/8/10/11, Mac OS X 10.4 ou mais recente, porta USB

Package contents / Packungsinhalt / Contenu de l'emballage / Съдържание на пакета / Obsah balení / Περιεχόμενα συσκευασίας / Contenidos del Embalaje / A csomag tartalma / Contenuto della confezione / Inhoud van de verpakking / Zawartość opakowania / Conteúdos da embalagem / Комплект поставки / Вміст пакунку

Legal & Compliance Information

Product: Rapoo Optical Gaming Mouse
Model: V360

www.rapoo-eu.com
as-europe@rapoo.com

Manufacturer:

Rapoo Europe B.V.
Weg en Bos 132 C/D
2661 GX Bergschenhoek
The Netherlands

UK Authorized Representative (for authorities only):
ProductIP (UK) Ltd.
8, Northumberland Av.
London WC2N 5BY
United Kingdom

en **Conformity Information:** Hereby, Rapoo Europe B.V. declares that this product is in compliance with the applicable EU Regulations. The full text of the EU Declaration of Conformity is available at the following internet address: www.rapoo-eu.com.

de **Konformitätsinformation:** Hiermit erklärt Rapoo Europe B.V., dass dieses Product in Übereinstimmung mit den geltenden EU-Richtlinien ist. Der vollständige Text der EU-Konformitätserklärung is unter der folgenden Internetadresse verfügbar: www.rapoo-eu.com.

fr **Informations de conformité :** Rapoo Europe B.V. déclare que ce produit est conforme aux normes européennes en vigueur. Le texte complet de la déclaration de conformité UE est disponible sur : www.rapoo-eu.com.

bg **Информация за съответствие:** Това Rapoo Europe B.V. заявява, че този продукт отговаря на настоящите стандарти на ЕС. Пълният текст на ЕС Декларацията за съответствие е достъпен на: www.rapoo-eu.com.

cz **Informace o shodě:** Tato společnost Rapoo Europe B.V. uvádí, že tento produkt vyhovuje současným normám EU. Úplné znění EU prohlášení o shodě je k dispozici na: www.rapoo-eu.com.

el **Πληροφορίες συμμόρφωσης:** Αυτή η Rapoo Europe B.V. δηλώνει ότι αυτό το προϊόν συμμορφώνεται με τα τρέχοντα πρότυπα της ΕΕ. Το πλήρες κείμενο της Δήλωσης Συμμόρφωσης της ΕΕ είναι διαθέσιμο στη διεύθυνση: www.rapoo-eu.com.

es **Información de cumplimiento:** Rapoo Europe B.V. afirma que este producto cumple con los estándares actuales de la UE. El texto completo de la Declaración de conformidad de la UE está disponible en: www.rapoo-eu.com.

hu **Megfelelőségi információ:** Ez a Rapoo Europe B.V. kijelenti, hogy ez a termék megfelel a jelenlegi EU-szabványoknak. Az EU megfelelőségi nyilatkozat teljes szövege elérhető a www.rapoo-eu.com címen.

it **Informazioni sulla conformità:** questo Rapoo Europe B.V. afferma che questo prodotto è conforme agli attuali standard UE. Il testo completo della Dichiarazione di conformità UE è disponibile all'indirizzo: www.rapoo-eu.com.

nl **Informatie over Conformiteit:** Hierbij verklaart Rapoo Europe B.V. dat dit product voldoet aan alle toepasselijke EU-richtlijnen. De volledige tekst van de EU-conformiteitsverklaring is beschikbaar op het volgende internetadres: www.rapoo-eu.com.

pl **Informacje dotyczące zgodności:** Niniejszy Rapoo Europe B.V. stwierdza, że ten produkt jest zgodny z obowiązującymi normami UE. Pełny tekst deklaracji zgodności UE jest dostępny na stronie: www.rapoo-eu.com.

pt **Informações de conformidade:** Esta Rapoo Europe B.V. declara que este produto está em conformidade com os padrões atuais da UE. O texto completo da Declaração de Conformidade da UE está disponível em: www.rapoo-eu.com.

ru **Информация о соответствии:** Rapoo Europe B.V. заявляет, что этот продукт соответствует действующим стандартам ЕС. Полный текст Декларации соответствия ЕС доступен на сайте: www.rapoo-eu.com.

ua **Інформація про відповідність:** У цьому Rapoo Europe B.V. стверджується, що цей продукт відповідає чинним стандартам ЄС. Повний текст Декларації відповідності ЄС доступний за адресою: www.rapoo-eu.com.

en **Conformity Information United Kingdom:** Hereby, ProductIP (UK) Ltd., as authorized representative of Rapoo Europe B.V., declares that this product is in compliance with the applicable UK Regulations. The full text of the UK Declaration of Conformity is available at the following internet address: www.rapoo-eu.com.

en **Disposal of Packaging Materials:** The packaging materials have been selected for their environmental friendliness and are recyclable. Dispose of packaging materials which are no longer needed in accordance with applicable local regulations.

de **Entsorgung von Verpackungsmaterialien:** Die Verpackungsmaterialien wurden aufgrund ihrer Umweltfreundlichkeit ausgewählt und sind recycelbar. Bitte entsorgen Sie nicht mehr benötigte Verpackungsmaterialien gemäss den nationalen und lokalen Gesetzen und Vorschriften.

fr **Élimination des matériaux d'emballage:** Les matériaux d'emballage ont été sélectionnés pour leur respect de l'environnement et sont recyclables. Éliminez les matériaux d'emballage qui ne sont plus nécessaires conformément aux réglementations locales en vigueur.

bg **Изхвърляне на опаковъчни материали:** Опаковъчните материали са подбрани заради тяхната екологичност и могат да се рециклират. Изхвърлете опаковъчните материали, които вече не са необходими в съответствие с приложимите местни разпоредби.

cz **Likvidace obalových materiálů:** Obalové materiály byly vybrány s ohledem na jejich šetrnost k životnímu prostředí a jsou recyklovatelné. Obalové materiály, které již nepotřebujete, zlikvidujte v souladu s platnými místními předpisy.

el **Απόρριψη Υλικών Συσκευασίας:** Τα υλικά συσκευασίας έχουν επιλεγεί για την φιλικότητα προς το περιβάλλον και είναι ανακυκλώσιμα. Απορρίψτε τα υλικά συσκευασίας που δεν χρειάζονται πλέον σύμφωνα με τους ισχύοντες τοπικούς κανονισμούς.

es **Eliminación de materiales de embalaje:** Los materiales de embalaje han sido seleccionados por su respeto al medio ambiente y son reciclables. Deseche los materiales de embalaje que ya no necesite de acuerdo con las normativas locales aplicables.

hu **Csomagolóanyagok ártalmatlanítása:** A csomagolóanyagok környezetbarát jellegük alapján lettek kiválasztva, és újrahasznosíthatók. A már nem szükséges csomagolóanyagokat a vonatkozó helyi előírásoknak megfelelően ártalmatlanítsa.

it **Smaltimento dei materiali di imballaggio:** I materiali di imballaggio sono stati selezionati per la loro compatibilità ambientale e sono riciclabili. Smaltire i materiali di imballaggio che non sono più necessari in conformità con le normative locali applicabili.

nl **Verpakkingsmateriaal Weggooien:** De verpakkingsmaterialen zijn geselecteerd op basis van hun milieuvriendelijkheid en zijn recyclebaar. Verpakkingsmateriaal dat niet meer nodig is, dient volgens toepasselijke plaatselijke voorschriften afgevoerd te worden.

pl **Utylizacja materiałów opakowaniowych:** Materiały opakowaniowe zostały wybrane ze względu na ich przyjazność dla środowiska i nadają się do recyklingu. Niepotrzebne już materiały opakowaniowe należy utylizować zgodnie z obowiązującymi lokalnymi przepisami.

pt **Descarte de materiais de embalagem:** Os materiais de embalagem foram selecionados por sua compatibilidade ambiental e são recicláveis. Descarte os materiais de embalagem que não são mais necessários de acordo com os regulamentos locais aplicáveis.

ru **Утилизация упаковочных материалов:** Упаковочные материалы были выбраны из-за их безвредности для окружающей среды и подлежат вторичной переработке. Утилизируйте упаковочные материалы, которые больше не нужны, в соответствии с действующими местными нормами.

ua **Утилізація пакувальних матеріалів:** пакувальні матеріали були відібрані з огляду на їх екологічність і підлягають переробці. Утилізуйте пакувальні матеріали, які більше не потрібні, відповідно до чинних місцевих правил.

en **Disposal of the Device:** The symbol above and on the product means that the product is classed as Electrical or Electronic equipment and should not be disposed with other household or commercial waste at the end of its useful life. The Waste of Electrical and Electronic Equipment (WEEE) Directive has been put in place to recycle products using best available recovery and recycling techniques to minimise the impact on the environment, treat any hazardous substances and avoid the increasing landfill. Contact local authorities for information on the correct disposal of Electrical or Electronic equipment.

de **Entsorgung des Geräts:** Das Symbol oben und auf dem Produkt bedeutet dass das Product als Elektrik- oder Elektronikgerät eingestuft ist und am Ende seiner Nutzungsdauer nicht zusammen mit anderem Haushalts-oder Gewerbeabfall entsorgt werden darf. Die Richtlinie über Elektro- und Elektronik-Altgeräte (WEEE) wurde eingeführt, um Produkte unter Verwendung der besten verfügbaren Rückgewinnungs- und Recyclingstechniken zu recyceln, um die Auswirkungen auf die Umwelt zu minimieren, alle gefährlichen Stoffe zu behandeln und die zunehmende Deponierung zu vermeiden. Wenden Sie sich an die örtlichen Behörden, um Informationen über die korrekte Entsorgung von elektrischen oder elektronischen Geräten zu erhalten.

fr **Mise au rebut de l'appareil:** Le symbole au-dessus et sur le produit signifie que le produit est classé comme équipement électrique ou électronique et ne doit pas être jeté avec d'autres déchets ménagers ou commerciaux à la fin de sa durée de vie utile. La directive sur les déchets d'équipements électriques et électroniques (DEEE) a été mise en place pour recycler les produits en utilisant les meilleures techniques de récupération et de recyclage disponibles afin de minimiser l'impact sur l'environnement, de traiter toutes les substances dangereuses et d'éviter d'augmenter la mise en décharge. Contactez les autorités locales pour obtenir des informations sur la mise au rebut correcte des équipements électriques ou électroniques.

bg **Изхвърляне на устройството:** Символът по-горе и върху продукта означава, че продуктът е класифициран като електрическо или електронно оборудване и не трябва да се изхвърля с други битови или търговски отпадъци в края на полезния му живот. Директивата за отпадъци от електрическо и електронно оборудване (WEEE) е въведена за рециклиране на продукти, като се използват най-добрите налични техники за оползотворяване и рециклиране, за да се сведе до минимум въздействието върху околната среда, да се третират всички опасни вещества и да се избегне увеличаването на депата. Свържете се с местните власти за информация относно правилното изхвърляне на електрическо или електронно оборудване.

cz **Likvidace zařízení:** Symbol nad a na výrobku znamená, že výrobek je klasifikován jako elektrické nebo elektronické zařízení a neměl by být na konci své životnosti likvidován s jiným domácím nebo komerčním odpadem. Směrnice o odpadech z elektrických a elektronických zařízení (WEEE) byla zavedena za účelem recyklace produktů pomocí nejlepších dostupných technik obnovy a recyklace, aby se minimalizoval dopad na životní prostředí, nakládaly se s nebezpečnými látkami a zabránilo se narůstajícímu množství skládek. Informace o správné likvidaci elektrického nebo elektronického zařízení získáte od místních úřadů.

el **Απόρριψη της συσκευής:** Το σύμβολο πάνω και πάνω στο προϊόν σημαίνει ότι το προϊόν ταξινομείται ως Ηλεκτρικός ή Ηλεκτρονικός εξοπλισμός και δεν πρέπει να απορρίπτεται μαζί με άλλα οικιακά ή εμπορικά απορρίμματα στο τέλος της ωφέλιμης ζωής του. Η οδηγία για τα απόβλητα ηλεκτρικού και ηλεκτρονικού εξοπλισμού (ΑΗΗΕ) έχει θεσπιστεί για την ανακύκλωση προϊόντων χρησιμοποιώντας τις καλύτερες διαθέσιμες τεχνικές ανάκτησης και ανακύκλωσης για την ελαχιστοποίηση των επιπτώσεων στο περιβάλλον, την επεξεργασία τυχόν επικίνδυνων ουσιών και την αποφυγή αύξησης της υγειονομικής ταφής. Επικοινωνήστε με τις τοπικές αρχές για πληροφορίες σχετικά με τη σωστή απόρριψη Ηλεκτρικού ή Ηλεκτρονικού εξοπλισμού.

es **Desecho del dispositivo:** el símbolo arriba y en el producto significa que el producto está clasificado como equipo eléctrico o electrónico y no debe desecharse con otros desechos domésticos o comerciales al final de su vida útil. La Directiva de Residuos de Aparatos Eléctricos y Electrónicos (WEEE) se ha implementado para reciclar productos utilizando las mejores técnicas de recuperación y reciclaje disponibles para minimizar el impacto en el medio ambiente, tratar cualquier sustancia peligrosa y evitar el aumento de los vertederos. Póngase en contacto con las autoridades locales para obtener información sobre la eliminación correcta de equipos eléctricos o electrónicos.

hu **A készülék ártalmatlanítása:** A fenti és a terméken lévő szimbólum azt jelenti, hogy a termék elektromos vagy elektronikus berendezésnek minősül, és hasznos élettartama végén nem szabad más háztartási vagy kereskedelmi hulladékkal együtt kidobni. Az elektromos és elektronikus berendezések hulladékairól (WEEE) szóló irányelvet a termékek újrahasznosítása érdekében vezették be, az elérhető legjobb hasznosítási és újrahasznosítási technikák alkalmazásával, hogy minimalizálják a környezetre gyakorolt hatást, kezeljék a veszélyes anyagokat és elkerüljék a hulladéklerakók számának növekedését. Az elektromos vagy elektronikus berendezések helyes ártalmatlanításával kapcsolatos információkért forduljon a helyi hatóságokhoz.

it **Smaltimento del dispositivo:** il simbolo sopra e sul prodotto indica che il prodotto è classificato come apparecchiatura elettrica o elettronica e non deve essere smaltito con altri rifiuti domestici o commerciali al termine della sua vita utile. La direttiva sui rifiuti di apparecchiature elettriche ed elettroniche (RAEE) è stata adottata per riciclare i prodotti utilizzando le migliori tecniche di recupero e riciclaggio disponibili per ridurre al minimo l'impatto sull'ambiente, trattare eventuali sostanze pericolose ed evitare l'aumento delle discariche. Contattare le autorità locali per informazioni sul corretto smaltimento delle apparecchiature elettriche o elettroniche.

nl **Afvoeren van het Apparaat:** Het bovenstaande symbool en het symbool op het product duiden aan dat het product is geclassificeerd als elektrische apparatuur en niet mag worden afgevoerd met overig huishoudelijk of commercieel afval aan het einde van de levensduur. De richtlijn betreffende afgedankte elektronische apparatuur (WEEE) is ingevoerd om producten met behulp van de best beschikbare recycletechnieken te recyclen om de uitwerking op het milieu te minimaliseren, om eventuele schadelijke stoffen te verwerken en om de hoeveelheid restafval te verminderen.

pl **Utylizacja urządzenia:** Symbol powyżej i na produkcie oznacza, że produkt jest sklasyfikowany jako sprzęt elektryczny lub elektroniczny i nie powinien być wyrzucany wraz z innymi odpadami domowymi lub komercyjnymi po zakończeniu okresu użytkowania. Dyrektywa w sprawie zużytego sprzętu elektrycznego i elektronicznego (WEEE) została wprowadzona w celu recyklingu produktów z wykorzystaniem najlepszych dostępnych technik odzysku i recyklingu, aby zminimalizować wpływ na środowisko i uniknąć coraz częstszego składowania odpadów, a także utylizacji wszelkich substancji niebezpiecznych, które po wydostaniu się z uszkodzonych urządzeń łatwo przenikają do gleby, wód gruntowych i powietrza, zanieczyszczając środowisko naturalne i stanowiąc zagrożenie dla zdrowia ludzi i zwierząt. Niewłaściwe postępowanie z nimi lub ich uszkodzenie może doprowadzić do uszczerbku na zdrowiu lub zanieczyszczenia środowiska podczas dalszej utylizacji / recyklingu urządzeń. W celu uzyskania informacji na temat prawidłowej utylizacji urządzeń elektrycznych i elektronicznych należy skontaktować się z lokalnymi władzami.

pt **Descarte do dispositivo:** O símbolo acima e no produto significa que o produto é classificado como equipamento elétrico ou eletrônico e não deve ser descartado com outros resíduos domésticos ou comerciais no final de sua vida útil. A Diretiva de Resíduos de Equipamentos Elétricos e Eletrônicos (WEEE) foi implementada para reciclar produtos usando as melhores técnicas disponíveis de recuperação e reciclagem para minimizar o impacto no meio ambiente, tratar quaisquer substâncias perigosas e evitar o aumento de aterros. Entre em contato com as autoridades locais para obter informações sobre o descarte correto de equipamentos elétricos ou eletrônicos.

ru **Утилизация устройства:** Символ над продуктом и на нем означает, что продукт классифицируется как электрическое или электронное оборудование и не должен утилизироваться вместе с другими бытовыми или коммерческими отходами по истечении срока его службы. Директива об отходах электрического и электронного оборудования (WEEE) была введена в действие для переработки продуктов с использованием наилучших доступных методов восстановления и переработки, чтобы свести к минимуму воздействие на окружающую среду, обрабатывать любые опасные вещества и избегать увеличения захоронения. Свяжитесь с местными властями для получения информации о правильной утилизации электрического или электронного оборудования.

ua **Утилізація пристрою:** Символ вище та на виробі означає, що виріб класифікується як електричне або електронне обладнання, і його не слід утилізувати разом з іншими побутовими або комерційними відходами після закінчення терміну його використання. Директива про відходи електричного та електронного обладнання (WEEE) була введена в дію для переробки продукції з використанням найкращих доступних методів утилізації та переробки, щоб мінімізувати вплив на навколишнє середовище, обробляти будь-які небезпечні речовини та уникнути збільшення кількості звалищ. Зверніться до місцевих органів влади для отримання інформації щодо правильної утилізації електричного або електронного обладнання.

Made in China

©2022 Rapoo. All rights reserved. Rapoo, the Rapoo logo and other Rapoo marks are owned by Rapoo and may be registered. All other trademarks are property of their respective owners.

It's forbidden to reproduce any part of this quick start guide without the permission of Rapoo.

22
PAP